

ENGELLİ SİSTEMLERİ

ACCESSIBLE SYSTEMS

www.ake.com.tr

DÜNYA DÜZDÜR, BİR ADIM YETER!

EARTH IS FLAT, ONE STEP IS ENOUGH!



ENGELLİ SİSTEMLERİ
ACCESSIBLE SYSTEMS

KOLTUK TİPİ MERDİVEN ASANSÖRÜ
STAIRCASE CHAIR LIFT
8-17

MERDİVEN TİPİ ENGELLİ PLATFORMU
INCLINED WHEELCHAIR LIFT
18-25

DİKEY TİP ENGELLİ PLATFORMU
VERTICAL WHEELCHAIR LIFT
26-39

KOLTUK TİPİ HAVUZ ASANSÖRÜ
POOL LIFT
40-43

BİLGİLENDİRME
INFORMATIONS
44

REFERANSLAR
REFERANCES
46-47

DİĞER ÜRÜN GRUPLARI
OTHER PRODUCT GROUPS
48-49

AKE TEKNİK SERVİS
AKE ASSISTANCE
50-51



AKE..

Kurulduğu 1995 yılında bu yana durmaksızın büyüyen AKE, sektörün önemli aktörlerinden biri olmanın sorumluluğuyla kullanıcılarına güvenli ve konforlu seyahat özgürlüğü sunmaya devam ediyor. 2012 yılı itibari ile yürüyen merdiven ve bant üretimine başlayan AKE, asansör, engelli sistemleri üretimiyle de Türkiye'nin markası olarak öne çıkıyor. Üretmiş olduğu sistemleri Avrupa, Rusya ve Ortadoğu ülkelerinden Afrika'ya kadar geniş bir alana ihraç eden AKE , üreterek büyümenin, büyürken sektöre ışık tutan ve yön veren firma olmanın mutluluğunu yaşıyor.

AKE..

AKE has been continuously growing since its establishment in 1995 and keeps on offering freedom of safe and comfortable travels for its users with the responsibility of being one of the major actors of its sector. Starting escalator and moving walkway production in 2012, AKE distinguishes itself as a brand of Turkey through producing elevators and systems for people with disabilities. Exporting its systems mainly to Europe and also to Russia and the Middle Eastern countries, AKE feels happy for growing by producing and being the company that enlightens and leads the sector while growing.

Çetin KESKİN
Yönetim Kurulu Başkanı
Chairman

Asansör, Yürüyen Merdiven, Engelli Sistemleri
Elevator, Escalator, Disabled Systems

ENGELLİ SİSTEMLERİ
ACCESSIBLE SYSTEMS





Her koşulda herkese hareket özgürlüğü.
Freedom of movement for all under any condition.







Asansör, Yürüyen Merdiven, Engelli Sistemleri
Elevator, Escalator, Disabled Systems

HER KOŞULDA HERKESE HAREKET ÖZGÜRLÜĞÜ

FREEDOM OF MOVEMENT FOR EVERYONE IN ANY CASE

Asansör üretimini çağın gereklerine göre değiştirip 'hareket kabiliyetini' üretime çevirdiğimiz günden bugüne bizim için "herkes" kavramı da değişti.
AKE tüm gerçekliğiyle "herkes"in dahil olduğu bir dünya için çalışıyor; yaşlıların, hastaların, çocuklu annelerin, hareket eksiği ve hareket engeli olanların dünyası için.

HERKES'in hikayesi başlıyor!

Since the day we changed elevator production according to the needs of our era and turned it into the production of "freedom of movement", the concept of "EVERYONE" has changed for us as well. AKE has been working for a world that includes "everyone" with all their reality; for the world of elderly, sick people, mothers with children, those with movement deficiency and movement disability.

The Story of "EVERYONE" Begins!

KOLTUK TİPİ MERDİVEN ASANSÖRÜ / STAIRCASE CHAIR LIFT

HIRO 150



Merdiven Tipi : Düz merdivenler için
Kapasite : 150 kg. tam dönebilen koltuk
Kullanım Yeri : İç ve Dış Mekan
Sayfa : 12

Stair Type : For Straight Stairs
Capacity : 150 kg. Full-automatic swivel seat
Areas of Application : Indoor/Outdoor
Page : 12

HIRO 160



Merdiven Tipi : Dönüşlü merdivenler için
Kapasite : 150 kg. Tam Dönebilen Koltuk
Kullanım Yeri : İç ve Dış Mekan
Sayfa : 14

Stair Type : For Curved Stairs
Capacity : 150 kg. Full-automatic swivel seat
Areas of Application : Indoor/Outdoor
Page : 14

MERDİVEN TİPİ ENGELLİ PLATFORMU / INCLINED WHEELCHAIR LIFT

HIRO 350



Merdiven Tipi : Düz çıkışlı merdivenler için
Kapasite : 300 kg
Kullanım Yeri : İç ve Dış Mekan,
Sayfa : 20

Stair Type : For Straight Stairs
Capacity : 300 kg.
Areas of Application : Indoor/Outdoor
Page : 20

HIRO 320



Merdiven Tipi : Dönüşlü merdivenler için
Kapasite : 300 kg.
Kullanım Yeri : İç ve Dış Mekan,
Sayfa : 22

Stair Type : For Curved Stairs
Capacity : 300 kg.
Areas of Application : Indoor/Outdoor
Page : 22

AKE İLE HERYERE ERİŞİM...
EVERYWHERE ACCESS WITH AKE...

DİKEY TİP ENGELLİ PLATFORMU / VERTICAL WHEELCHAIR LIFT

WLP 300



Kapasite : 300 kg.
Kullanım Yeri : İç ve dış mekan,
Maksimum Yükseklik : 1800 mm
Sayfa : 28

Capacity : 300 kg.
Areas of Application : Indoor/Outdoor
Max. High : 1800 mm
Page : 28

WLP 360



Kapasite : 350 kg.
Kullanım Yeri : İç mekan,
Maksimum Yükseklik : 700 mm
Sayfa : 32

Capacity : 350 kg.
Areas of Application : Indoor/Outdoor
Max. High : 700 mm
Page : 32

WLP 400



Kapasite : 400 kg.
Kullanım Yeri : İç ve dış mekan,
Maksimum Yükseklik : 4 durak 9000 mm
Sayfa : 36

Capacity : 400 kg.
Areas of Application : Indoor/Outdoor
Max. High : 4 stop 9000 mm
Page : 36

WLP 460



Kapasite : 300 kg.
Kullanım Yeri : İç ve dış mekan,
Maksimum Yükseklik : 3000 mm
Sayfa : 38

Capacity : 300 kg.
Areas of Application : Indoor/Outdoor
Max. High : 3000 mm
Page : 38

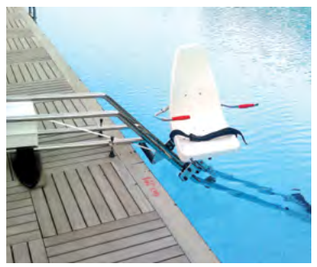

HAVUZ ASANSÖRÜ
POOL LIFT

Kapasite : 150 kg.
Kullanım Yeri : İç ve dış mekan,
Sayfa : 42

Capacity : 150 kg.
Areas of Application : Indoor/Outdoor
Page : 42

HERKES için ev yaşantısı
Koltuk Tipi Merdiven Asansörü

Home life for EVERYONE
Seat Type Stair Lift





DÜZ ÇIKIŞLI MERDİVENLER İÇİN
FOR STRAIGHT STAIRS

HIRO 150



AKE;
her türlü merdiven tipine uygun çözümler üreterek, zamanı yakalamanızı sağlar.

AKE makes you catch the moment by offering solutions for all types of stairs

YERLEŞİM PLANLARI / ARRANGEMENT PLAN

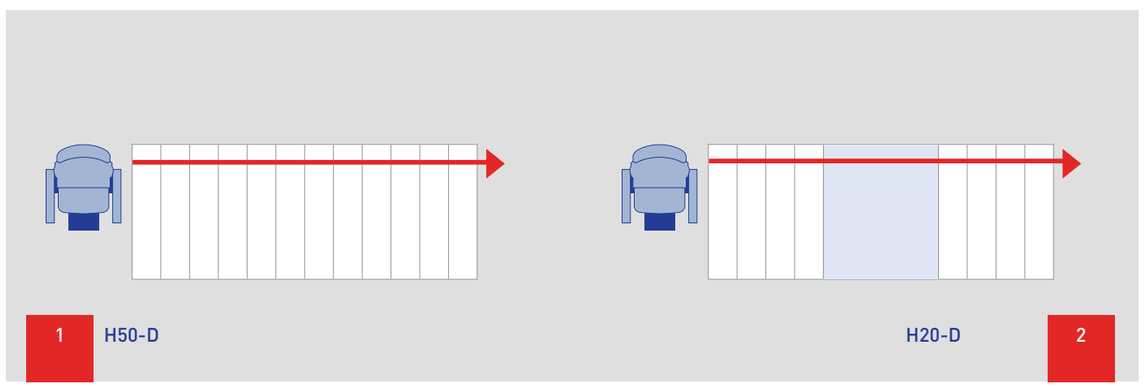







DÖNÜŞLÜ MERDİVENLER İÇİN
FOR CURVED STAIRS

HIRO 160



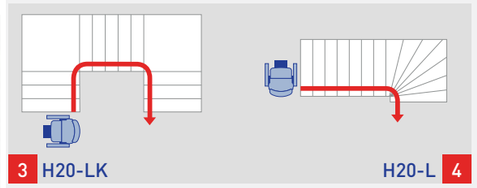

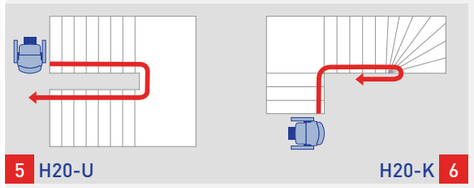

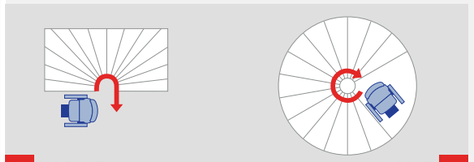

Dar dönüşlerde mükemmel sonuç!
Perfect result in narrow turns

YERLEŞİM PLANLARI / ARRANGEMENT PLAN

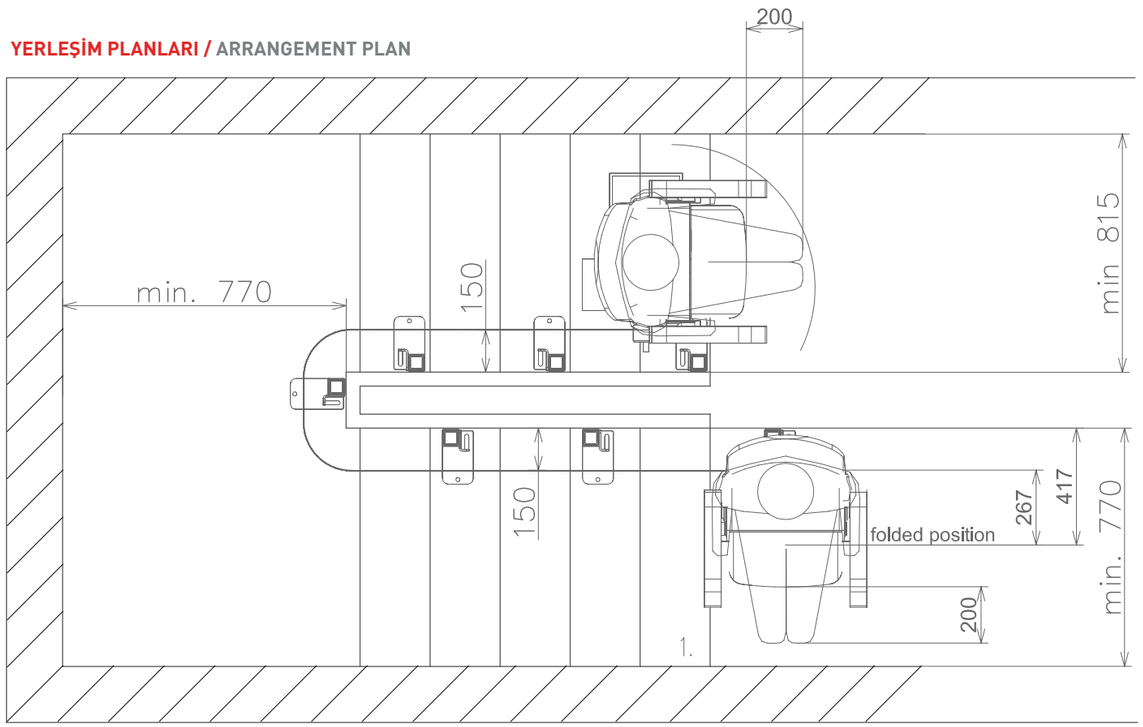









KOLTUK TİPİ MERDİVEN ASANSÖRÜ
STAIRCASE CHAIR LIFT

HIRO 150 - HIRO 160

TEKNİK ÖZELLİKLER

İç ve dış mekana uygunluk
Hız : 0,1 m/sn
150 kg'a kadar taşıma kapasitesi
Park duraklarında otomatik şarj ünitesi
Tam otomatik döner koltuk
Emniyet kemeri
Uzaktan kumanda ile çağırma (standart)
Duvara monte kumanda ile çağırma (opsiyonel)
Elektrik kesintilerinde uzun süre giden şarj ünitesi
Otomatik güvenlik duruşu
Acil durdurma düğmesi
Patentli çekiş sürücüsü
Katlanabilme özelliği

TECHNICAL INFORMATION

Suitable for indoor and outdoor use
Speed: 0,1 m/sec
Load capacity up to 150 Kg
Automatic charging unit in parking stations
Full-automatic rotating seat
Safety belt
Calling option with remote control (standard)
Calling option with wall-mounted control (optional)
Long lasting charging unit during power cuts
Automatic safety stop
Emergency stop button
Patented traction carriers
Foldable feature



Tam Otomatik Döner Koltuk
Full-automatic rotating seat



Emniyet Kemeri / Safety Belt

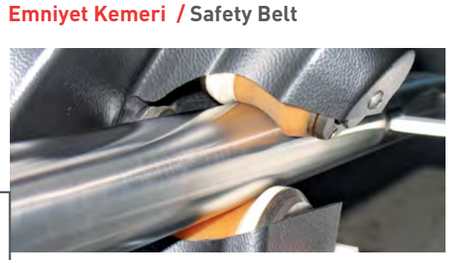

Patentli Çekiş Sürücüsü
Patented traction carriers



Katlanabilme Özelliği
Foldable Feature



Otomatik Güvenlik Duruşu
Automatic Safety Stop



RENK VE KUMAŞ SEÇENEKLERİ / COLOR AND FABRIC OPTIONS





HIRO LIFT

HIRO LIFT ile iş ortaklığı 2005’ten beri...
Partnership since 2005 with HIRO LIFT

HERKES için “kolay ulaşım”
Easy reach for EVERYONE!



Asansör, Yürüyen Merdiven, Engelli Sistemleri
Elevator, Escalator, Disabled Systems

MERDİVEN TİPİ ENGELLİ PLATFORMU
INCLINED WHEELCHAIR LIFT
AKE-HIRO 350



Her türlü mekan için uygundur..
Suitable for any space.







YERLEŞİM PLANLARI / ARRANGEMENT PLAN

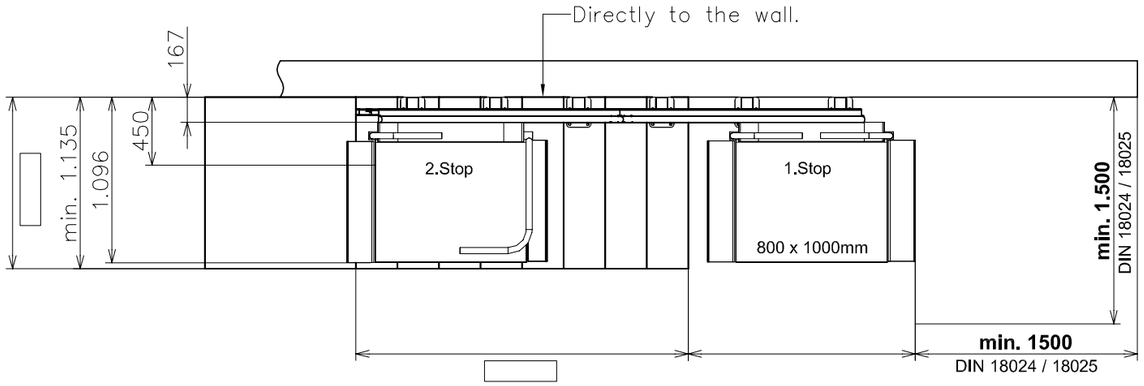

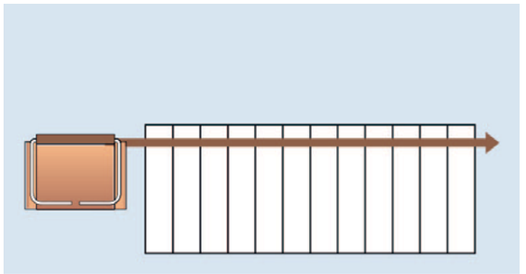

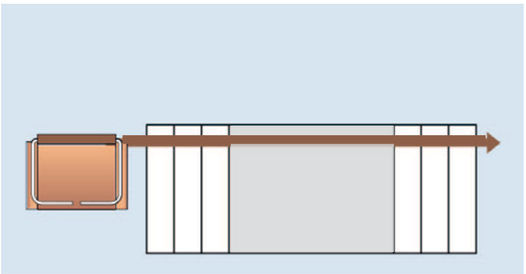

Farklı renk ve aksesuar seçenekleri
Different color and accesories option...



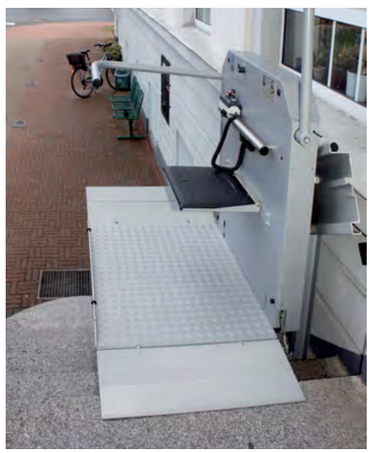

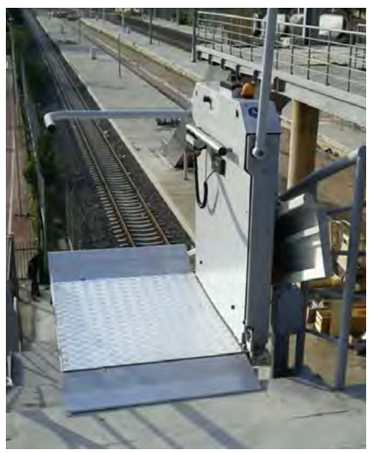

MERDİVEN TİPİ ENGELLİ PLATFORMU
INCLINED WHEELCHAIR LIFT

HIRO 320

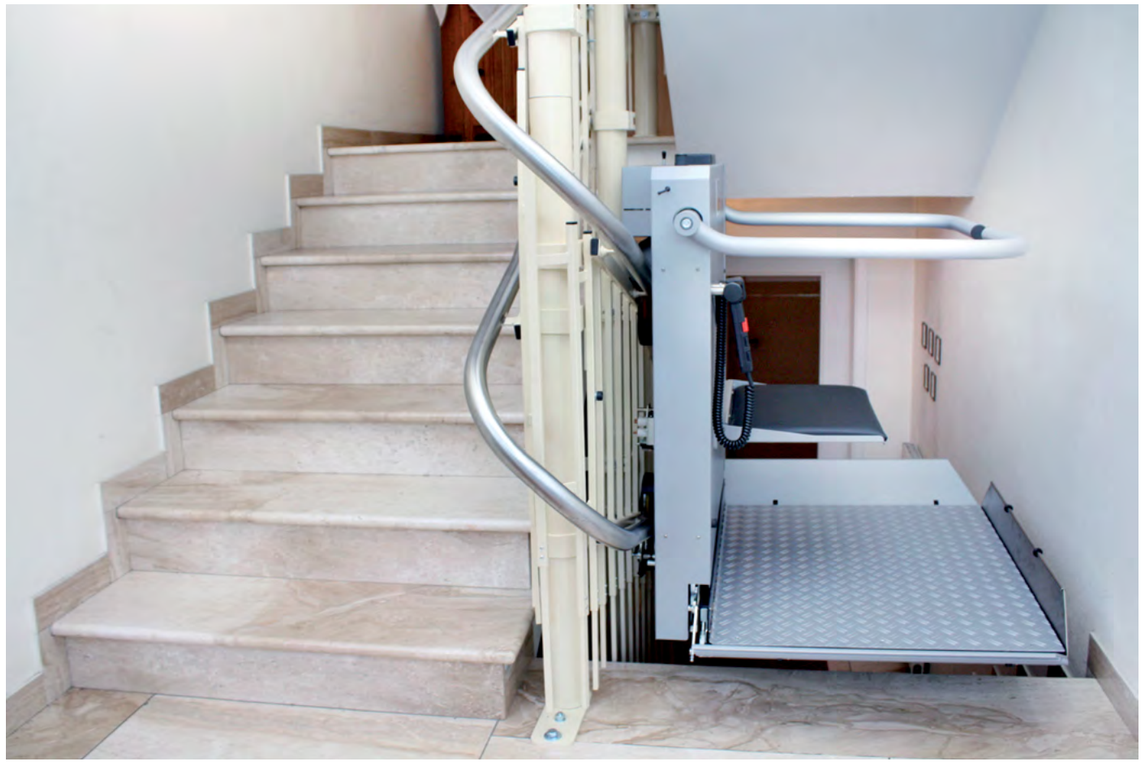

DÖNÜŞLÜ MERDİVENLER İÇİN / FOR CURVED STAIRS






YERLEŞİM PLANLARI / ARRANGEMENT PLAN

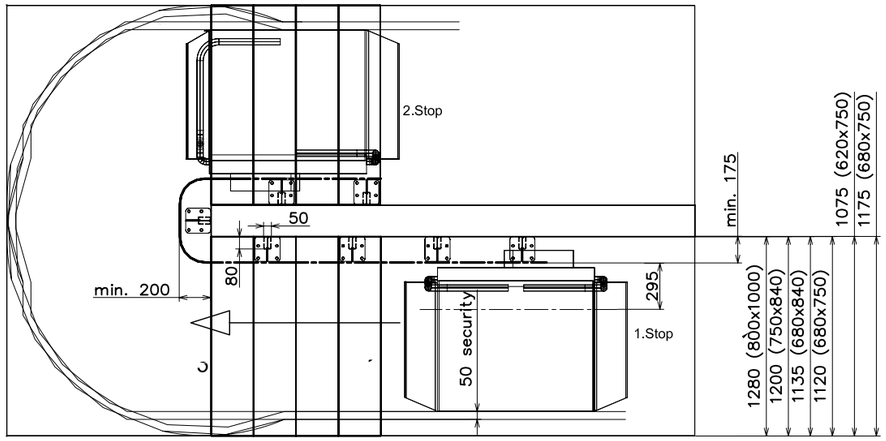

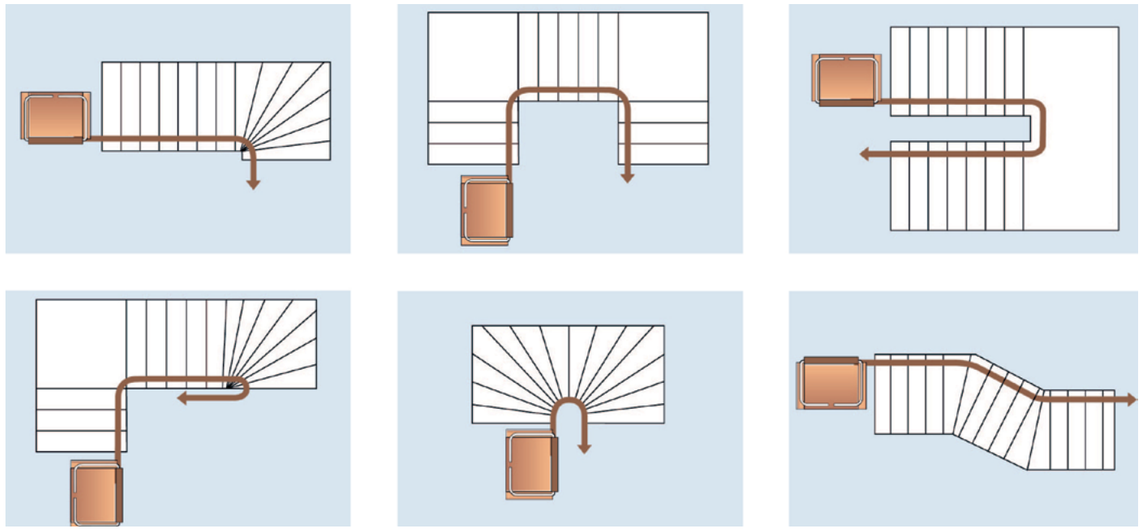




MERDİVEN TİPİ ENGELLİ PLATFORMU
INCLINED WHEELCHAIR LIFT
AKE HIRO 350 & HIRO 320

TEKNİK ÖZELLİKLER

İç ve dış mekana uygunluk
Hız : 0,1 m/sn
Standart 225 kg, 300 kg'a kadar taşıma kapasitesi
Park duraklarında otomatik şarj ünitesi
Uzaktan kumanda ile çağırma (standart)
Duvara monte kumanda ile çağırma (opsiyonel)
Elektrik kesintilerinde uzun süre giden şarj ünitesi
Otomatik güvenlik duruşu
Acil durdurma düğmesi
Katlanabilirlik özelliği ile yer işgal etmeyen tasarım
Hareket halinde iken ışıklı uyarı sistemi
Patentli çekiş sürücüsü
Koltuk monte etme seçeneği

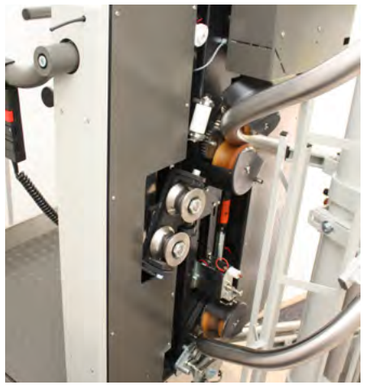



TECHNICAL INFORMATION

Suitable for indoor and outdoor use
Speed: 0,1 m/sec
225 Kg standard, 300 Kg max. load capacity
Automatic charging unit in parking stations
Calling option with remote controller (standard)
Calling option with wall-mounted controller (optional)
Long lasting charging unit during power cuts
Automatic safety stop
Emergency stop button
Doesn't occupy space with its foldable feature
Light warning system while moving
Patented traction carriers
Seat mounting option











AR-GE ile “HERKESE Ekonomik Erişebilirlik”

Affordable accessibility for EVERYONE” with R&D



DİKEY TİP ENGELLİ PLATFORMU
VERTICAL WHEELCHAIR LIFT
WLP 300









YERLEŞİM PLANLARI / ARRANGEMENT PLAN

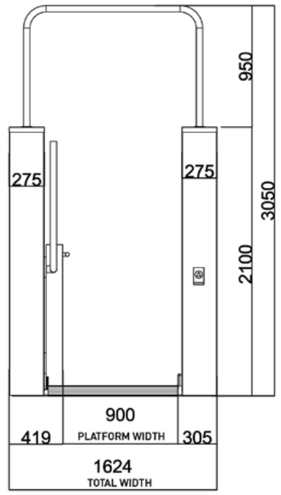

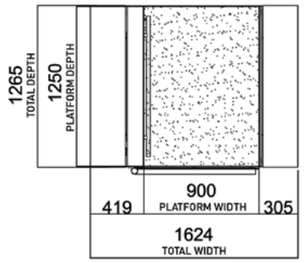

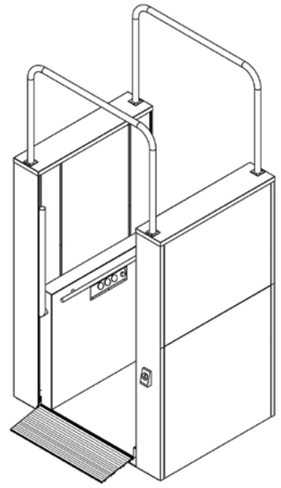

TEKNİK ÖZELLİKLER

Kullanım yeri	: İç veya dış mekan
Kapasite	: 300 kg
Hız	: Maksimum 0,15m/s
Seyir Mesafesi	: Maksimum 1800mm
Durak Sayısı	: 2
Kumanda Şekli	: Butona sürekli basılı tutma
Tahrik Sistemi	: Elektrik tahrikli, vida-somun mekanizması, 2,2kW motor.
Güç Kaynağı	: 220 V, 1 faz, 50/60Hz, 8,5A
Giriş-Çıkış Yönü	: 360°
Acil Kurtarma	: Otomatik
Kaplama	: Satine Paslanmaz / Elektro Statik Boyalı Sac

TECHNICAL INFORMATION

Areas of Application	: Indoor or Outdoor
Load	: 300 kg
Speed	: Maximum 0.15 m/s
Travel Distance	: Maximum 1800 mm
Stop	: 2
Operation System	: Hold to run system
Drive	: Electrical traction, screw&nut system, 2.2 kW motor
Power Supply	: 220 V, 1 Phase, 50/60 Hz, 8,5 A
Direction	: 360°
Emergency Platform	: Automatic
Cladding	: Stainless steel or optional sheet; powder-coating in RAL colours possible

Asansör, Yürüyen Merdiven, Engelli Sistemleri
Elevator, Escalator, Disabled Systems

“HERKESE Kültür Sanat Etkinlikleri”
WLP 360 ile sahnelere erişilebilirlik sağlanıyor

“Culture and Arts Events for EVERYONE” enables accessibility for stages with WLP 360

DİKEY TİP ENGELLİ PLATFORMU
VERTICAL WHEELCHAIR LIFT
WLP 360



YERLEŞİM PLANI / ARRANGEMENT PLAN

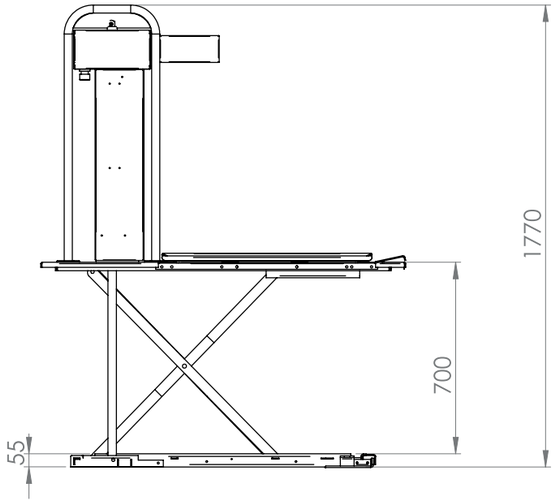

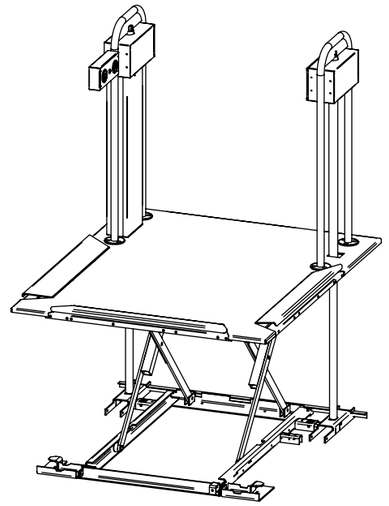

TEKNİK ÖZELLİKLER

Kullanım yeri	: İç mekana uygundur.
Kapasite	: 350 kg
Hız	: Maksimum 0,12 m/s
Seyir Mesafesi	: Maksimum 700 mm
Kumanda Şekli	: Butona sürekli basılı tutma
Tahrik Sistemi	: Elektrik tahrikli, vida-somun mekanizması, 2,2kW motor.
Güç Kaynağı	: 220V, 4 A
Giriş-Çıkış Yönü	: Dört Cephe(360°)
Acil Kurtarma	: Otomatik
Kaplama	: Satine Paslanmaz







TECHNICAL INFORMATION

Areas of Application	: Indoor
Load	: 350 kg
Speed	: Maximum 0.12 m/s
Travel Distance	: Maximum 700 mm
Operation System	: Hold to run system
Drive	: Electrical traction, screw&nut system, 2.2 kW motor
Power Supply	: 220 V, 4 A
Direction	: Four side (360°)
Safety Device	: Emergency Rescue System
Cladding	: Stainless steel

“HERKESE Erişim”
WLP 400 ile tüm mevcut yapılara erişebilirlik sağlanıyor.

“Access for EVERYONE”
enables accessibility to all constructions with WLP 400



DİKEY TİP ENGELLİ PLATFORMU
VERTICAL WHEELCHAIR LIFT
WLP 400



YERLEŞİM PLANI / ARRANGEMENT PLAN

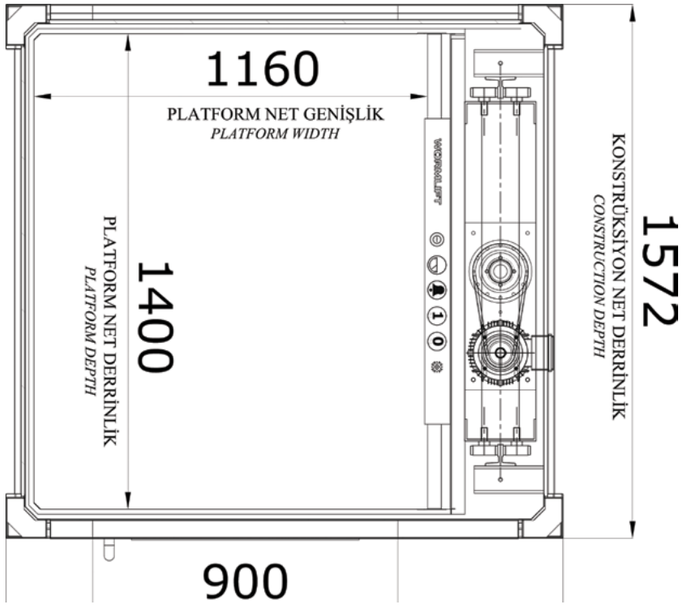

TEKNİK ÖZELLİKLER

Kullanım yeri	: İç veya dış mekan
Kapasite	: 400 kg
Hız	: Maksimum 0,15m/s
Seyir Mesafesi	: Maksimum 9000mm
Durak	: Maksimum 4 durak
Kumanda Şekli	: Butona sürekli basılı tutma
Tahrik Sistemi	: Elektrik tahrikli, vida-somun mekanizması
Güç Kaynağı	: 220 V, 1 faz, 50/60Hz, 8,5A
Giriş-Çıkış Yönü	: Tek /Karşılıklı/Diyagonal
Acil Kurtarma	: Otomatik
Kuyu Kaplama	: Satine paslanmaz/Elektro Statik Ral Boya/Lamine Cam







TECHNICAL INFORMATION

Areas of Application	: Indooror Outdoor
Load	: 400 kg
Speed	: Maximum 0,15 m/s
Travel	: Maximum 9000 mm
Stops	: Maximum 4
Operation System	: Hold to Run Control
Drive	: Screw and nut
Power Supply	: 220 V, 1 phase, 50/60Hz, 8,5A
Safety Device	: Emergency Rescue System
Cladding	: Stainless steel or optional sheet; powder-coating in RAL colours possible or glass (laminated safety glass)

DİKEY TİP ENGELLİ PLATFORMU
VERTICAL WHEELCHAIR LIFT
WLP 460









YERLEŞİM PLANI / ARRANGEMENT PLAN

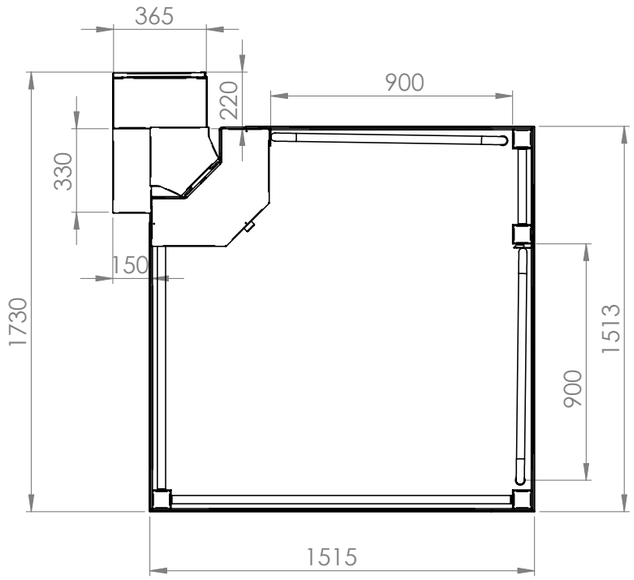

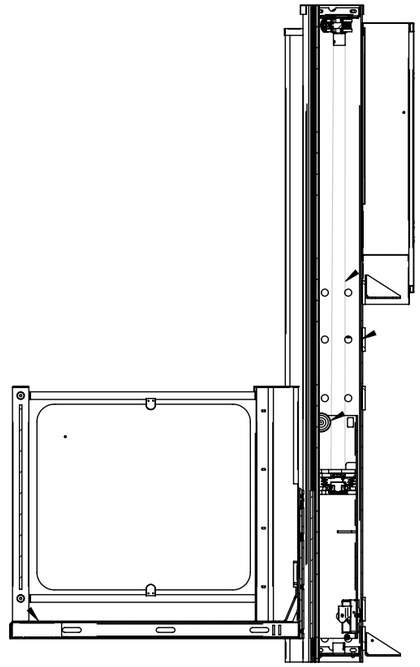

TEKNİK ÖZELLİKLER

Kullanım yeri	: İç veya dış mekan
Kapasite	: 300 kg
Hız	: Maksimum 0,12m/s
Seyir Mesafesi	: Maksimum 3000mm
Durak Sayısı	: 2
Kumanda Şekli	: Butona sürekli basılı tutma
Tahrik Sistemi	: Elektrik tahrikli, vida-somun mekanizması, 2,2kW motor.
Güç Kaynağı	: 220 V, 1 faz, 50/60Hz, 8,5A
Giriş-Çıkış Yönü	: Tek 90 °- Karşılıklı (180°)
Acil Kurtarma	: Otomatik
Kaplama	: Satine Paslanmaz / ElektroStatik Boyalı Sac

TECHNICAL INFORMATION

Areas of Application	: Indoor or Outdoor
Load	: 300 kg
Speed	: Maximum 0.12 m/s
Travel Distance	: Maximum 3000 mm
Stop	: 2
Operation System	: Hold to run system
Drive	: Electrical traction, screw&nut system, 2.2 kW motor
Power Supply	: 220 V, 1 Phase, 50/60 Hz, 16 A
Direction	: Single 90° -Opposite (180°)
Emergency Platform	: Automatic
Cladding	: Stainless steel or optional sheet; powder-coating in RAL colours possible

Asansör, Yürüyen Merdiven, Engelli Sistemleri
Elevator, Escalator, Disabled Systems

“HERKES için tatil”

“Holiday for EVERYONE”

HAVUZ ASANSÖRÜ
POOL LIFT



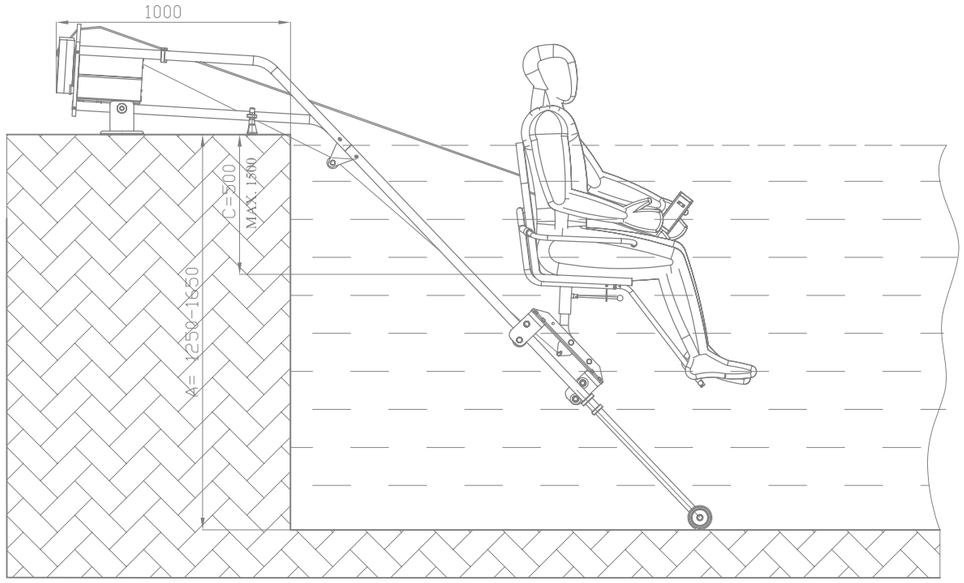

TEKNİK ÖZELLİKLER

150 kg taşıma kapasitesi
Suya dayanıklı akü sistemi ile çalışır
Suya dayanıklı el kumandası
Tüm parçalar 316l kalite paslanmaz ile suya dayanıklıdır.
Montajında ankraj ihtiyaç olmadığı için havuz yalıtımına zarar vermez.
Sabit değildir. Taşınabilir tasarımdır. Depolanabilir ve gerektiğinde tekrar yerine takılabilir. Montajı çok kolaydır.
Hijyeniktir.
Denizde kullanım için uygundur.
SPA havuzları, açık ve kapalı havuzlar iç ve dış mekana uygundur.

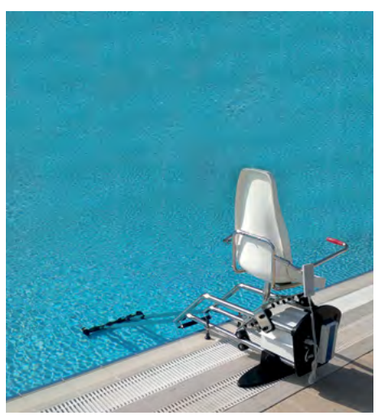

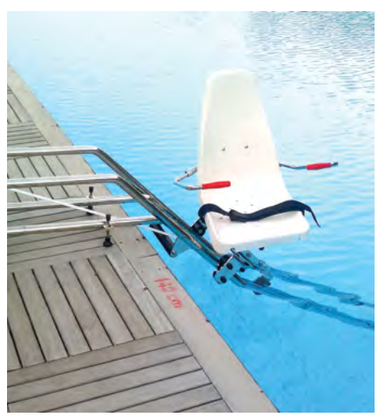

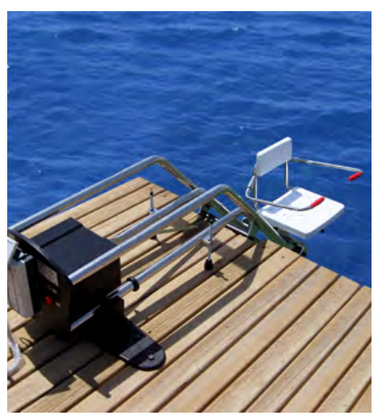

TECHNICAL INFORMATION

150 Kg load capacity
Operates with water-resistant Battery System
Water-resistant hand control
All components are water-resistant with 316L quality stainless
Doesn't harm pool isolation since its mounting doesn't require any anchors
Is not fixed. Is a portable design. Can be stored and re-installed when needed.
Its mounting is very easy.
Hygienic.
Suitable for use in the sea.
Suitable for SPA pools, indoor and outdoor pools, indoor and outdoor use.

ENGELLİ ASANSÖRLER İÇİN BİLGİLENDİRME
INFORMATION ON ELEVATORS FOR PEOPLE WITH DISABILITIES



NORMAL ASANSÖRLER İÇİN
FOR ELEVATOR

TS EN 81-70/A1 - bölüm 70: Engelliler dâhil insanların asansörlere erişebilirliği

TS EN 81-70/A1 - part 70: Accessibility to lifts for persons including persons with disability



MERDİVEN TİPİ ENGELLİ ASANSÖRLER İÇİN
FOR INCLINED WHEELCHAIR LIFT

TS EN 81-40- Bölüm 40 : Hareket engelli yolcular için yürüyen merdivenler ve eğimli kaldırma platformlar

TS ISO 9386-2 : Hareket engelliler için güç tahrikli kaldırma platformları . Emniyet, boyutlar ve işlevsel çalışma ile ilgili kurallar

Bölüm 2: Oturan kullanıcılar, ayakta duran kullanıcılar ve tekerlekli sandalye kullanıcıları için eğik bir düzlemde hareket eden güç tahrikli merdiven tipi asansör"dür.

TS EN 81-40- Part 40 : Escalators and inclined lifting platforms for passengers with mobility impairments

TS ISO 9386-2 : Power-operated lifting platforms for persons with impaired mobility Rules for safety , dimensions and functional operation

Part 2: Powered stairlifts for seated, standing and wheelchair users moving in an inclined plane



DİKEY TİPİ ENGELLİ ASANSÖRLER İÇİN
FOR VERTICAL LIFTING PLATFORMS

TS EN 81-41 – Bölüm 41 : Hareket engelli insanların kullanımı için dikey kaldırma platformları

TS ISO 9386-1 " Hareket engelliler için güç tahrikli kaldırma platformları

Emniyet, boyutlar ve işlevsel çalışma ile ilgili kurallar

Bölüm 1 : Düşey kaldırma platformları

EN 81-41 – Part 41: Vertical lifting platforms intended for use by persons with impaired mobility

TS ISO 9386-1: Power-operated lifting platforms for persons with impaired mobility

Rules for safety, dimensions and functional operation

Bölüm 1 : Vertical lifting platforms



- Çağırma düğmelerinde Braille alfabe olmalıdır.
- Yatay sistemler 0,7m/sn ile 0,15m/sn arasında değişkenlik göstermektedir.
- 6 derece üstündeki eğimli yerlerde engelli asansörü tercih edilmelidir.
- Engelli ve yaşlı kullanımına yönelik asansörlerin tamamı KDV'den muaftır.

- The call buttons shall have Braille Alphabet.
- Horizontal systems vary between 0,7m/sec and 0,15m/sec.
- Elevators for people with disabilities shall be preferred in areas with slopes over 6 degrees.
- All elevators for elderly and people with disabilities are VAT excluded for Turkey.

Asansör, Yürüyen Merdiven, Engelli Sistemleri
Elevator, Escalator, Disabled Systems

REFERANSLARIMIZ
REFERANCES

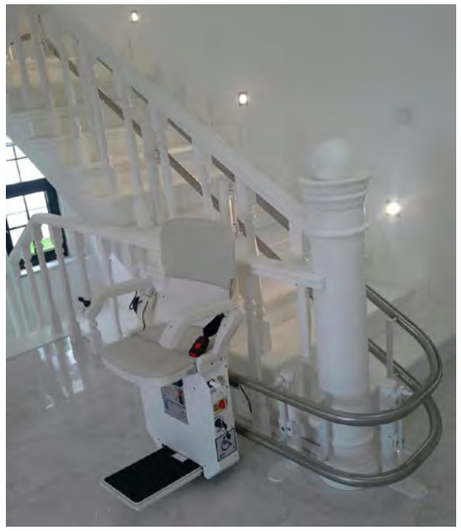

ÖZEL KONUT HIRO 160



JANDARMA MERKEZLERİ WLP 400



MALEK MÜZESİ- İRAN HIRO 350



SAPANCA VİLLA HIRO 350



KERVANSARAY OTELLERİ



TC. MERKEZ BANKASI ŞUBELERİ



GÜZELBAHÇE KAYMAKAMLIK



KOTON MAĞAZALARI

DİĞER ÜRÜN GRUPLARI
SPECIAL SOLUTIONS

Yürüyen Merdivenler
Escalators


Yürüyen Yollar
Auto Walks


Özel Çözümler
Special Solutions


Asansörler
Elevators

Asansör, Yürüyen Merdiven, Engelli Sistemleri
Elevator, Escalator, Disabled Systems

TEKNİK SERVİS
TECHNICAL SERVICE



AKE ASSISTANCE ile kaliteli ve ekonomik teknik servis hizmeti ile müşteri memnuniyetini en üst düzeyde sağlamaktayız. İletişimi güçlü uzman teknik kadromuz ile asansör, yürüyen merdiven ve engelli sistemleri servisinde güven veriyoruz.

With AKE ASSISTANCE, we are providing customer satisfaction at highest level with qualitative and economic technical service. Through strong communication skills, we assure trust with our specialized technical team in elevator, escalator and disabled systems.

444 13 53

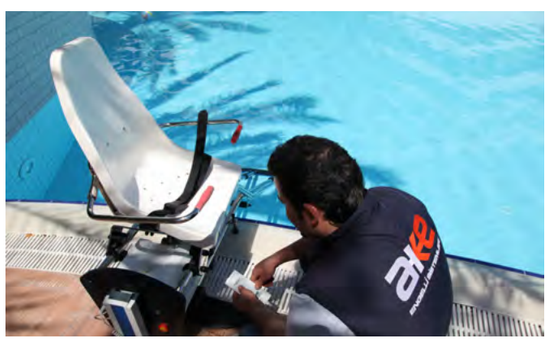



AVANTAJLARIMIZ;

Farklı marka asansör ve yürüyen merdiven servisinde uzmanlık

Güvenilir ve ekonomik maliyetli hizmetler

7/24 Servis

Orijinal yedek parça stoğu

Bayilere teknik bilgi destek hizmeti

Sürekli eğitim

ADVANTAGES;

Specialized in different brands of elevator and escalator services

Trustful and low cost services

7/24 service

Original spare parts stock

Technical information support for distributors

Continuing education



AKE GÜVENCESİ ile

Performans artışı, enerji tasarrufu, güvenlik, standartlara uygunluk ve yapıya uygun ergonomik çözümler.

AKE GUARANTEES

High performance, energy saving, conforming to standards, economic and integrating solutions with buildings.

NOTLAR
NOTES

Asansör, Yürüyen Merdiven, Engelli Sistemleri
Elevator, Escalator, Disabled Systems

Asansör, Yürüyen Merdiven, Engelli Sistemleri
Elevator, Escalator, Disabled Systems



/akeasansor /akesistem /akeasansor /akeasansor

www.ake.com.tr

FABRİKA • FACTORY
Atatürk Bulv.
Organize San. Böl. ANTALYA
T: + 90 242 258 15 70
F: + 90 242 258 15 69

İSTANBUL • OFFICE
İkitelli OSB Mutfakçılar San. Sit.
M12 Blok No: 35 BAŞAKŞEHİR
T: + 90 212 485 98 60
F: + 90 212 485 98 63

TEKNİK SERVİS • AKE ASSISTANCE
Kızılsaray mh. Dolaplıdere Cd.
Çakmak Han No: 1 ANTALYA
T: + 90 242 248 36 80
F: + 90 242 247 01 56

ake 7/24 444 13 53